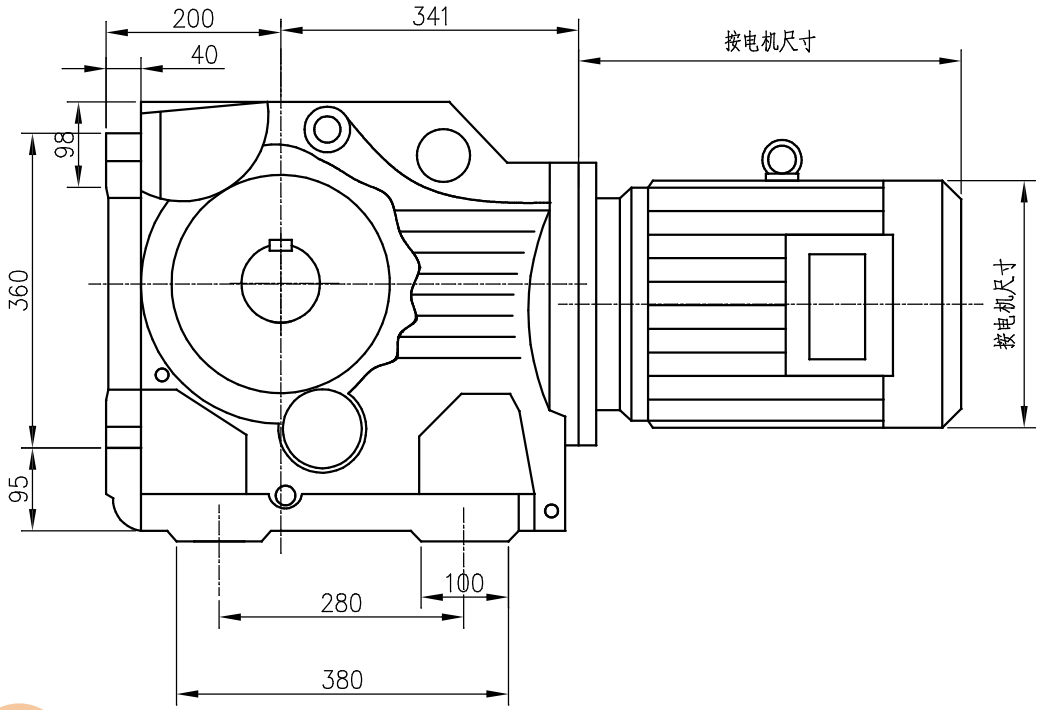

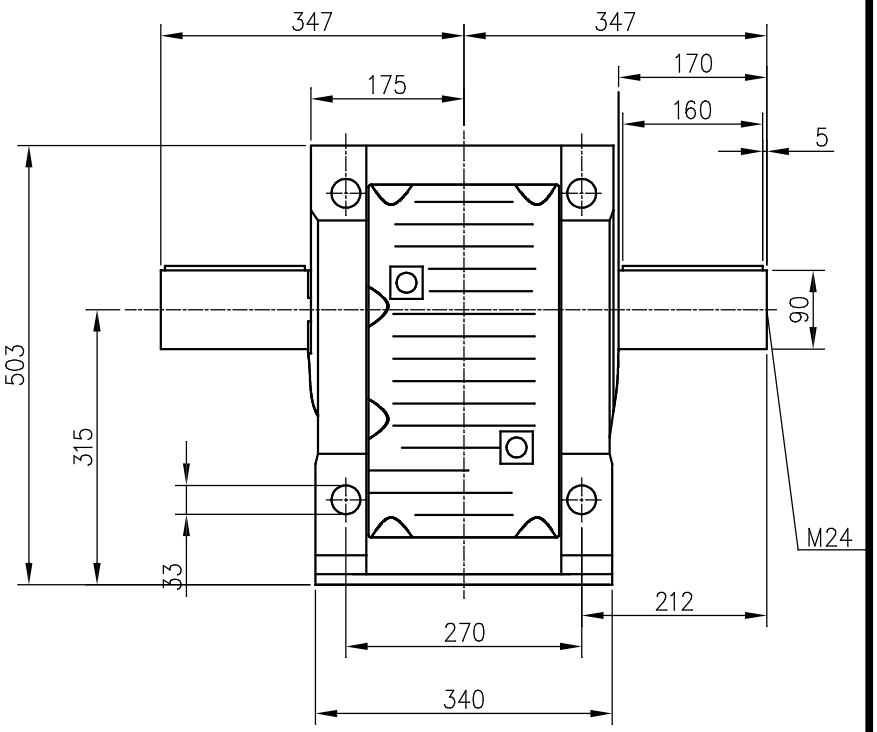

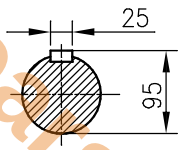

传动速比	
输出扭矩	
安全系数	
输入功率	
电机机座号	

标记	处数	更改文件号	签字	日期
设 计		标准化		
校 对		审 定		
审 核				
工 艺		日 期	----	

K系列螺旋伞齿轮减速机

K107

图样标记			数量	重量	比例
S	A	B	1		1:1

共 页 第 页

NER GROUP CO.,LIMITED

www.sogears.com

info@sogears.com